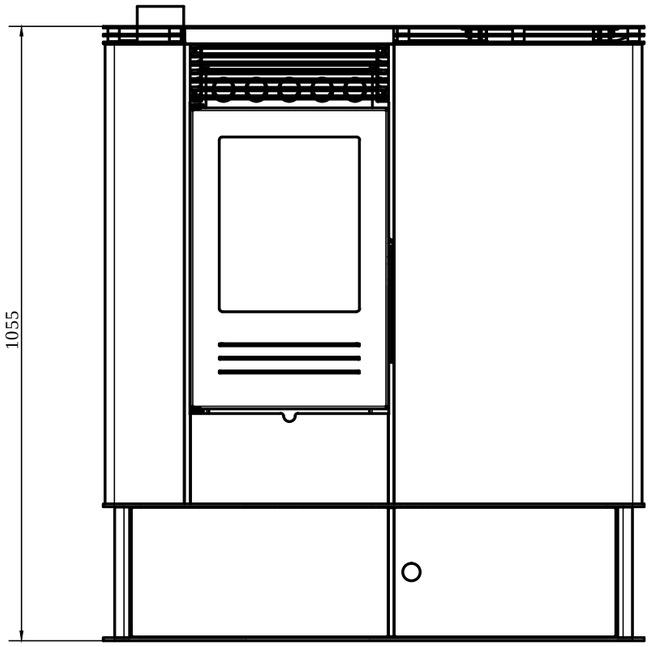
1055

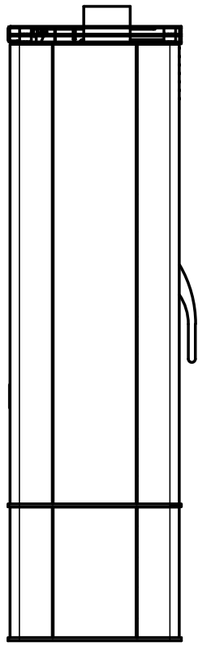

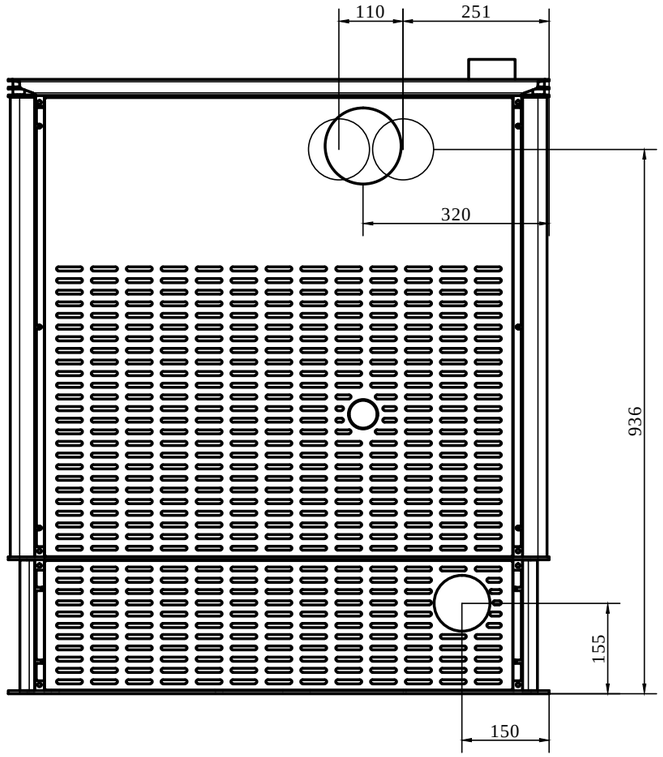
110
251
320
936
155
150

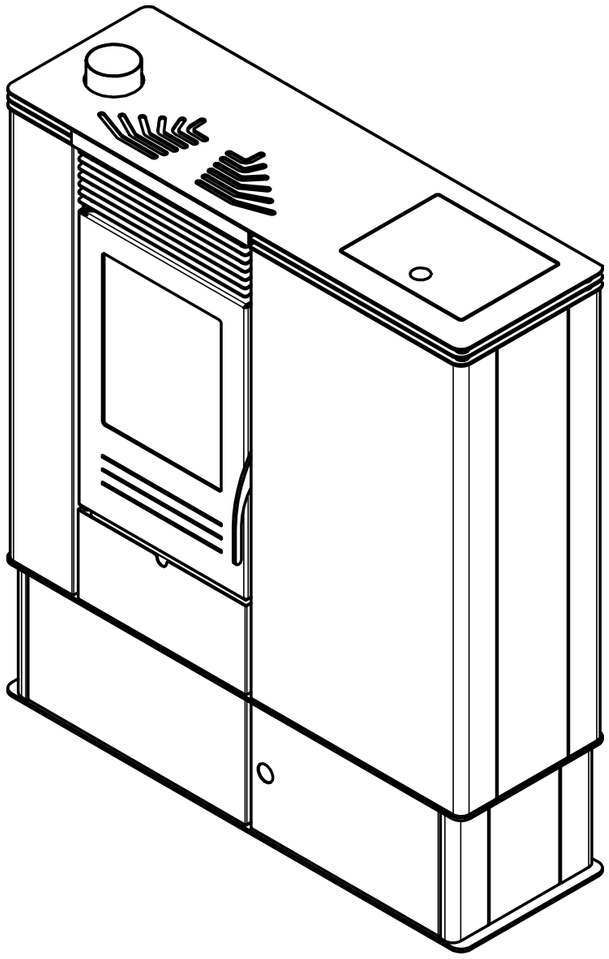

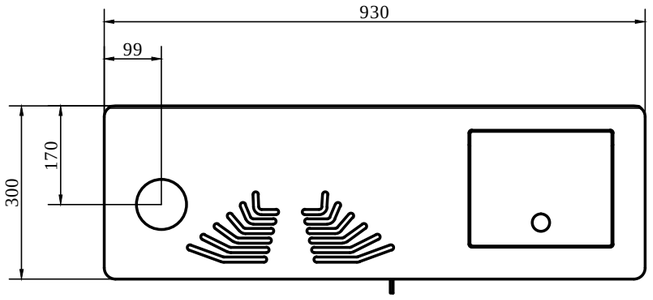
930
99
170
300