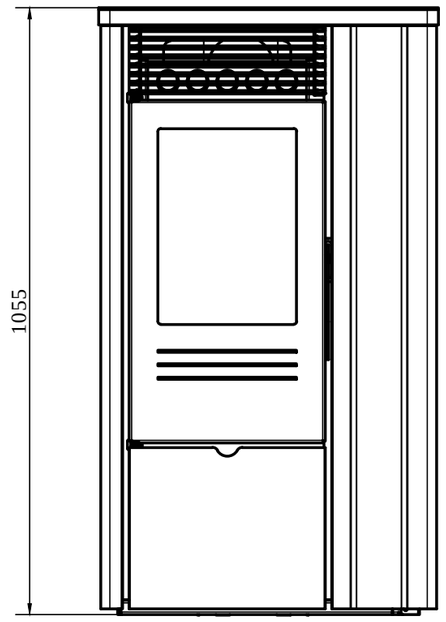
1055

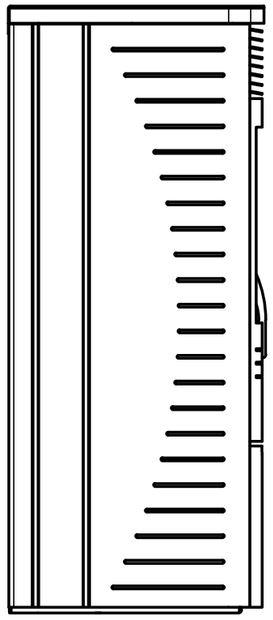

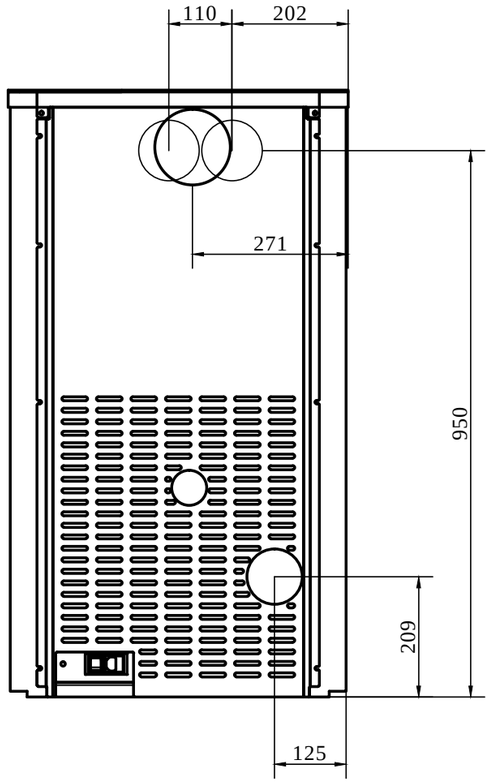
110
202
271
950
209
125

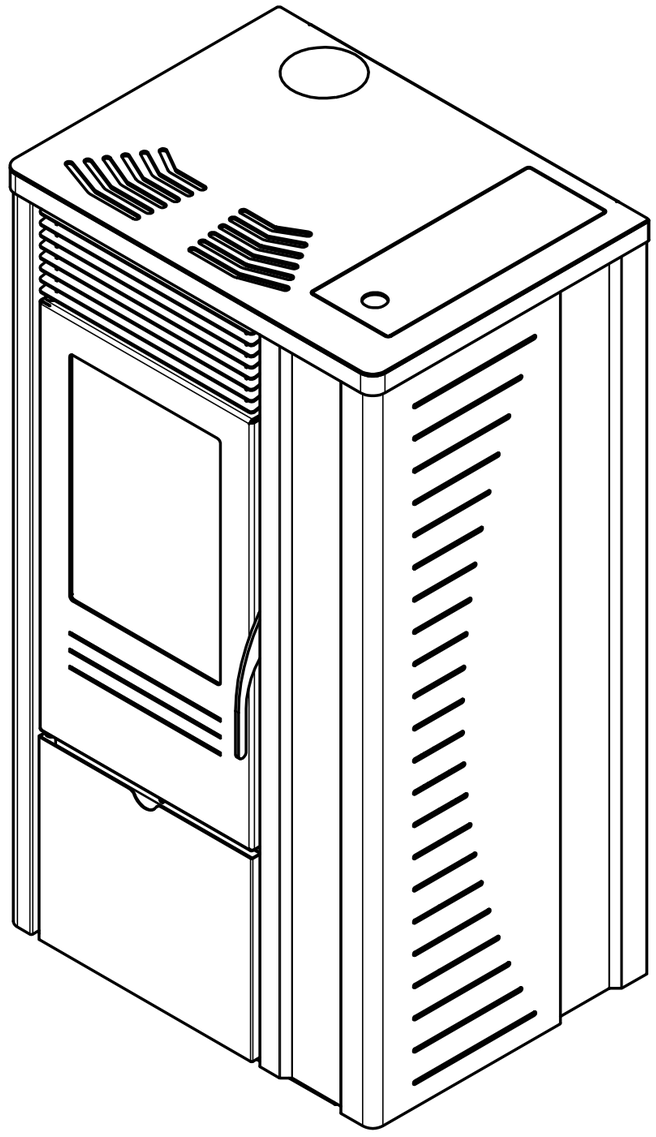

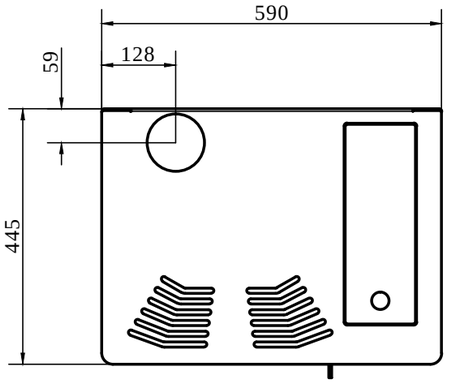
590
128
59
445